Plan Sarpanta
Sc. 1:25

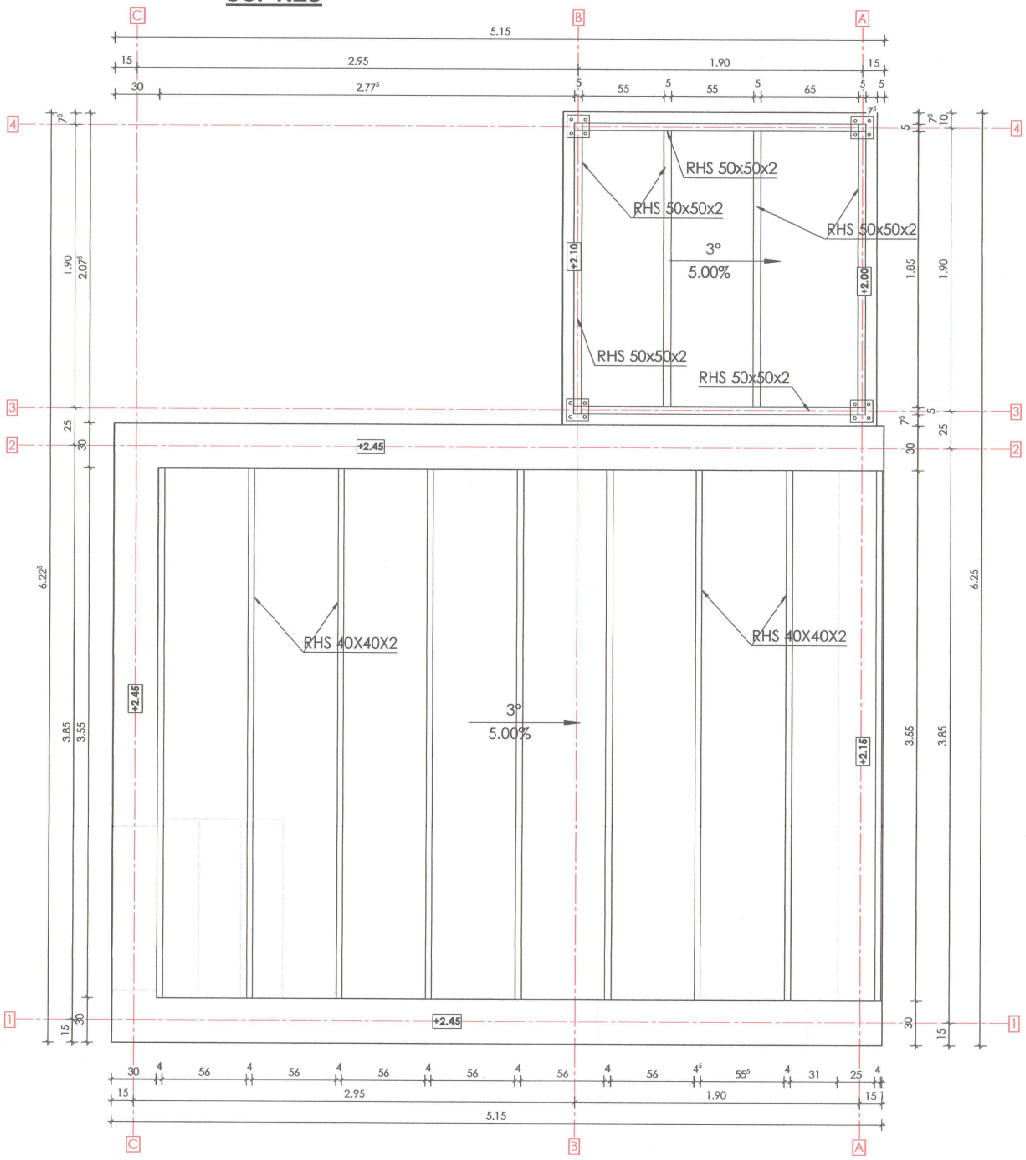

Sectiune Sarpanta
Sc. 1:25

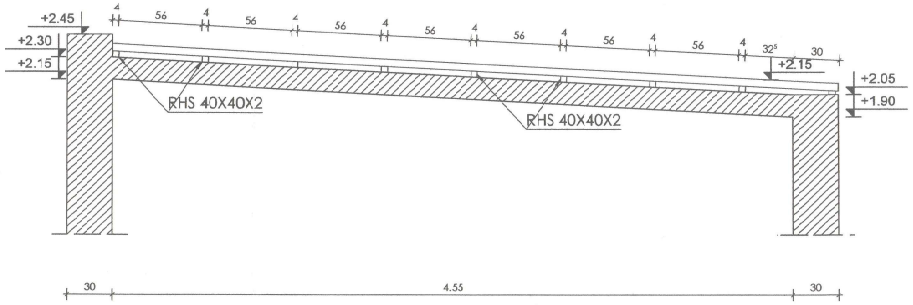

NOTA:

-Tevile rectangulare rhs 40x40x2 vor fi prinse de placa de beton prin intermediul conexpandurilor de dimensiunea M10x100.
-Conexpandurile se vor aseza din metru in metru .
-Conexiunile pentru structura metalica al generatorului se vor realiza prin sudare .
-Structura metalica va fi prins de beton cu conexpand de M14x150.
-Pentru elementele metalice se va aplica un strat de grund si 2 straturi de vopsea.

[redacted]

OTEL
Bst 500 S, S235
CLASA DE DUCTILITATE B,C
BETON
C20/25(STALPI, PLACA,DIAFRAGME, GRINZI, SCARI)
C16/20(SOCLU,ELEVATIE ,PLACA PE SOL ,SCARI)
C8/10 (BLOC DE FUNDARE ,BETON DE EGALIZARE)
clasa de expunere XC1
clasa de consistenta S2
tipul de ciment CEM II/ A-S 32.5
dimensiunea maxima a granulei de agr. dmax=16mm
Stratul de acoperire
Cnom = 50 mm(IN CONTACT CU PAMANTUL)
Cnom = 25 mm (PLACA, STALPI, GRINZI, SCARI)

LEGENDA:
C.S.R.=cota superioara radier
C.I.R.=cota inferioara radier
C.T.A.=cota teren amenajat
C.T.N.=cota teren natural

Categoria de importanta "C" normala
Clasa de importanta III
Gradul de rezistenta la foc II
ag=0.15 g, Tc=0.70 s cont. P100/1-2013

[redacted]

	NUMELE		REFERAT	CERINTA
VERIFICATOR			1006/ 111125	A1

SPaKK GROUP SRL
str. Aurel Popp, nr. 18, mun. Satu Mare, jud. Satu Mare
office@spakk.ro
www.spakk.ro
0744-871 648
0742-512 532

Investitia: BAZIN PENTRU REZERVA DE APA NECESARA STINGERII INCENDIILOR LA CAMINUL CULTURAL DIN COMUNA RACSA
Beneficiar: COMUNA RACSA
Faza: P.T.

	NUMELE	SEMNAT	SCARA: 1:25	Plan sarpanta
SEF PROIECT	ing. KOVACS SZABOLCS	[redacted]		
PROIECTAT	ing. MONDICA Adam	[redacted]	DATA: 10/2025	PR. NR. 512/2025 R.04
DESENAT	ing. MONDICA Adam			